KOMFORTABLER ARBEITSPLATZ

GIANT Radlader sind serienmäßig ausgerüstet mit ROPS/FOPS-Sicherheitsverdeck, luftgefedertem Sitz mit Armlehne,. verstellbarer Lenksäule, Ruckhaltevorrichtung, Schwingungsgedämpfter Arbeitsplatz.

Auf Anfrage lieferbar:
Sicherheitsverdeck Deluxe 2 Arbeitsscheinwerfer vorne, Arbeitsscheinwerfer hinten, 2 Spiegel, Scheibe vorne und hinten, Scheibenwischer vorne.
Kabine: mit Heizung und Ventilation, mp3-Radio , Spiegel, Isolation packet, 4 Arbeitsscheinwerfer.

REIFEN

12.0x75-18 TR11
(94x30 cm)
140 cm Maschinenbreite

15x55-17 AS
(85x39 cm)
152 cm Maschinenbreite

19x45-17 AS
(86x49 cm)
162 cm Maschinenbreite

500x40-17.5 Flota 3
(88x50 cm)
165 cm Maschinenbreite

445x45-19.5 Kargo
(94x45 cm)
165 cm Maschinenbreite

500x45-20 AS
(98x48 cm)
165 cm Maschinenbreite

Abbildungen können vom Endprodukt abweichen.

RADLADER

Die GIANT Radlader werden von der Entwicklung bis zur Endmontage in Oisterwijk (Niederlande) hergestellt. Die neuen Modelle ersetzen die bisherigen Radlader komplett. Bei der Entwicklung werden die neuesten 3D-Zeichenprogramme verwendet. Sie ermöglichen bereits in der Planungsphase, Funktionen zu testen und Forderungen bzw. Anregungen von unserer Kundschaft sehr schnell aus der Entwicklung in die Produktion einfließen zu lassen.. In Sachen Komfort und Erscheinungsbild konnten zudem viele Verbesserungen umgesetzt werden. Alle Vorzüge der bisherigen Maschinen wurden selbstverständlich übernommen.

Eine große Auswahl an Werkzeugen und Zubehör aus eigener Entwicklung und Fertigung komplettieren das Programm. Sie ermöglichen den Einsatz in allen Bereichen. Guter Service und eine hervorragende Ersatzteilversorgung sind selbstverständlich.

GIANT made in Holland

TOBROCO-GIANT
Industrielaan 2,
5061 KC Oisterwijk (Niederlande)
Tel.: +31 (0)13-5211212
Fax: +31 (0)13-5234045
Internet: www.tobroco-giant.com
E-Mail: info@tobroco.com

Technik Center Alpen GmbH
Weseler Str. 28
46519 Alpen
Tel.: 02802/9480-0
www.technik-center-alpen.de

Alle technischen Angaben in diesem Prospekt beziehen sich auf unter mitteleuropäischen Betriebsbedingungen getestete Serienmodelle und beschreiben deren Standardfunktionen.Die Ausstattungen und deren Funktionsmodalitäten sowie das Zubehör hängen vom jeweiligen Modell und den Optionen des Produktes sowie von den länderspezifischen Vorgaben des Verkaufslandes ab. Abbildungen können nicht erwähnte oder nicht serienmäßig erhältliche Produkte zeigen. Die Beschreibungen, Abbildungen, Gewichtsangaben und technischen Daten sind unverbindlich und entsprechen dem Stand der Technik zur Zeit der Drucklegung. Änderungen im Bereich der Konstruktion, Ausstattung, Optik und Technik müssen wir uns wegen der laufenden Weiterentwicklung der Produkte ohne Vorankündigung vorbehalten. Benötigen Sie Sonderfunktionen, die nur unter Verwendung von Zusatzbauteilen und/oder bei besonderen Rahmenbedingungen zur Verfügung stehen, sprechen Sie uns an! Gern beantworten wir Ihre Fragen und geben Ihnen Auskunft, ob und unter welchen Voraussetzungen an das Produkt und die Umgebungsbedingungen Sonderfunktionen darstellbar sind. Bei Bedenken bezüglich der Belastbarkeit oder der Wirkungsweise unserer Produkte aufgrund besonderer Umstände empfehlen wir Probearbeiten unter gesicherten Rahmenbedingungen. Abweichungen von Abbildungen oder Maßen, Rechenfehler, Druckfehler oder Unvollständigkeiten im Prospekt können wir trotz größter Sorgfalt nicht ausschließen. Daher übernehmen wir für die Richtigkeit und Vollständigkeit unserer Angaben in diesem Prospekt keine Gewähr. Die einwandfreie Funktionsfähigkeit unserer Produkte gewährleisten wir im Rahmen unserer Allgemeinen Geschäftsbedingungen.Darüber hinausgehende Garantien übernehmen wir grundsätzlich nicht. Eine weitergehende Haftung als in unseren Allgemeinen Geschäftsbedingungen ist ausgeschlosse.

P001300412 E-TELE-SERIE DU V116

GIANT

Team TOBROCO
Industrielaan 2, 5061 KC Oisterwijk
Tel.: +31 (0)13-5211212
Fax: +31 (0)13-5234045
Internet: www.tobroco-giant.com
E-Mail: info@tobroco.com

V4502T TELE
V5003 TELE
V5003 TELE HD

TELESKOPLADER

Flexible, starke und komfortable Alleskönner

RADLADER

Um allen Anforderungen und Wünschen der Kunden gerecht zu werden, bietet TOBROCO-GIANT ein sehr großes Sortiment an Radladern an. 30 Modelle mit Betriebsgewichten von 1.000 kg bis 6.000 kg stehen zur Auswahl. Dieser Prospekt informiert Sie über die neu entwickelten Radlader mit Teleskoparm und einem Betriebsgewicht von 4.000 kg. Für weitere Informationen über die anderen Modelle steht Ihnen der entsprechende Prospekt oder unsere Website zur Verfügung (www.tobroco-giant.com).

TOP-QUALITÄT

Das Herzstück der Maschine besteht natürlich die besten Komponenten, die Kubota Dieselmotoren sind effizient, sauber und zuverlässig. Bosch Rexroth Hydraulikpumpen und den sehr schweren Comer Antriebsstrang mit Schwerlast-Achsen mit 14 Tonnen planetaire endantriebe 100% elektronische Schloss. Bau-und Montage arbeiten in der Niederländischen Oisterwijk.

V4502T TELE & V5003 TELE

Moderne Kubota Motoren, Bosch Rexroth, schwere 12 Tonnen Planetenachsen. Elektrisch einschaltbare 100 % Sperre.

V5003 TELE HD

Moderne Kubota Motoren, Bosch Rexroth hydraulische pumpen, Schwere 14 tonne Planetenachsen. Elektrisch einschaltbare 100 % Sperre.

TECHNICAL SPECIFICATIONS

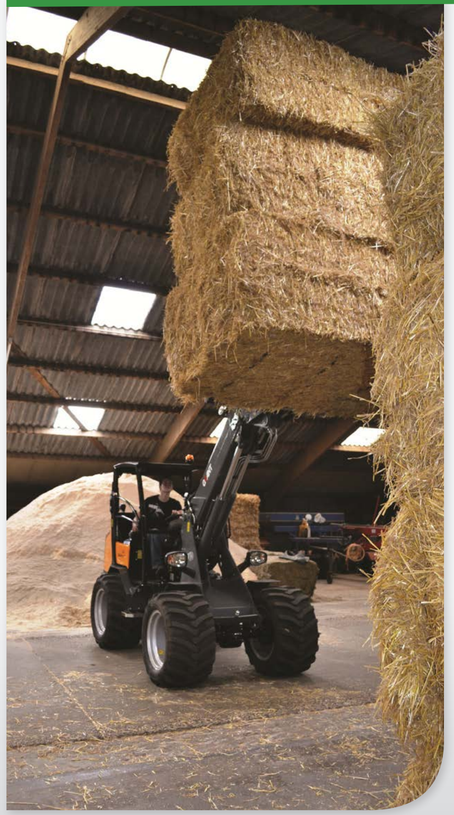

MADE IN HOLLAND

TOBROCO-GIANT aus Oisterwijk in den Niederlanden baut 1.400 Radlader pro Jahr. Diese werden in ganz Europa an zufriedene Kunden geliefert.

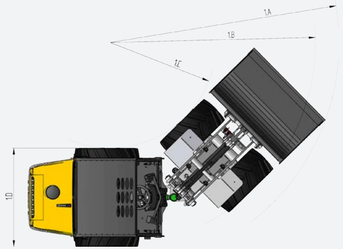

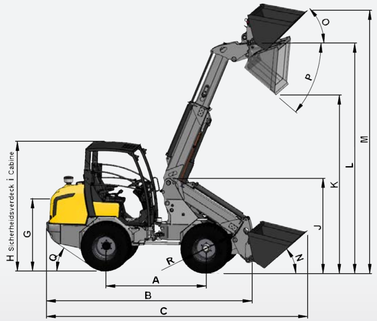

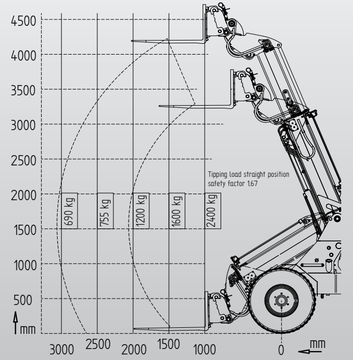

	V4502T TELE	V5003 TELE	V5003 TELE HD
Motor	4 Zylinder Kubota Turbo 45 pk / 33 kW	4 Zylinder Kubota 50 pk / 36 kW	4 Zylinder Kubota 50 pk / 36 kW
Antrieb	Hydrostatisches Getriebe - Hohe Traktionskraft und Beschleunigung. Schwere 12-Tonnen Planetenachsen mit elektrisch einschaltbarer. 100% Sperre in beiden Achsen.	Hydrostatisches Getriebe - Hohe Traktionskraft und Beschleunigung. Schwere 12-Tonnen Planetenachsen mit elektrisch einschaltbarer. 100% Sperre in beiden Achsen.	Hydrostatisches Getriebe - Hohe Traktionskraft und Beschleunigung. Schwere 14-Tonnen Planetenachsen mit elektrisch einschaltbarer. 100% Sperre in beiden Achsen.
Fahrgeschwindigkeit	0-10 km/h 0-25 km/h	0-10 km/h 0-25 km/h	0-10 km/h 0-28 km/h
Arbeitshydraulik	51 L/min (215 bar)	70 L/min (220 bar)	67,5 L/min (215 bar)
Kipplast [1]	1.000 kg - 2.000 kg	1.000 kg - 2.000 kg	1.000 kg - 2.000 kg
Hubkraft	2.000 kg	2.000 kg	2.000 kg
Betriebsgewicht [2]	3.650 kg	3.750 kg	3.850 kg
Feststellbremse	Trommelbremse / mechanisch	Trommelbremse / mechanisch	Trommelbremse / mechanisch
Füllmengen Krafstoff / Hydrauliköl	82 L / 83 L	82 L / 83 L	82 L / 83 L
Schnellwechselsystem	GIANT STANDARD Hydraulik	GIANT STANDARD Hydraulik	GIANT STANDARD Hydraulik
Reifen (Fahrzeugbreite)	11.5/80x15.3 AS (1.340 mm)	11.5/80x15.3 AS (1.340 mm)	12.0/75-18 TR-11 (1.400 mm)

		V4502T TELE	V5003 TELE	V5003 TELE HD
A	**Achsabstand**	1.911	1.911	1.911
B	**Länge ohne Schaufel**	3.997	3.997	3.997
C	**Länge mit Standardschaufel**	4.818	4.818	4.818
G	**Sitzhöhe**	1.225	1.225	1.270
H	**Max. Höhe mit ROPS/FOPS-Sicherheitsverdeck**	2.275	2.275	2.320
I	**Max. Höhe mit Kabine**	2.242	2.242	2.287
J	**Höhe Vorderwagen**	1.736	1.736	1.781
K	**Max. Ausschütthöhe**	2.477 / 3.102	2.477 / 3.102	2.522 / 3.147
L	**Max. Höhe Schaufeldrehpunkt**	3.379 / 4.312	3.379 / 4.312	3.424 / 4.357
M	**Höhe mit Schaufel**	4.004 / 4.937	4.004 / 4.937	4.049 / 4.982
N	**Rückrollwinkel am Boden**	41°	41°	41°
O	**Auskippwinkel**	47°	47°	47°
P	**Rückrollwinkel**	40°	40°	40°
Q	**Max. Auffahrwinkel**	30°	30°	30°
R	**Durchmesser Standardbereifung**	Ø 850	Ø 850	Ø 940
1A	**Max. Wenderadius Schaufelaußenkante**	3.281	3.281	3.281
1B	**Wenderadius über Reifenaußenkante**	2.859	2.859	2.859
1C	**Wenderadius über Reifeninnenkante**	1.476	1.476	1.476
1D	**Gesamtbreite (bis)**	1.340	1.340	1.400

Abmessungen in mm. Gemessen mit Standardreifen. Änderungen und Irrtümer vorbehalten.
[1] Gemessen am Drehpunkt.
[2] Gemessen mit Erdschaufel und Fahrer.

Suchen Sie ein ganz spezielles Anbaugerät für Ihren Einsatzbereich?

HUBHÖHE

Mit einer Hubhöhe von 4,25 m können die GIANT Teleskoplader für unterschiedlichste Be- und Entladevorgänge verwendet werden.

KIPPLAST

Mit eingefahrenem Hubarm beträgt die Kipplast auf einer Palettengabel 2.000 kg, mit ausgefahrenem Hubarm auf einer Palettengabel 1.000 kg .So bewegen Sie sicher hohe Lasten.

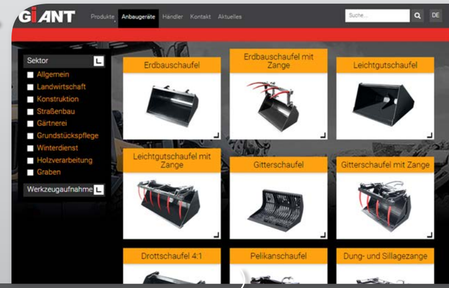

Bei der Arbeit mit eventuellen herabfallenden Gegenständen wird die Nutzung eines Sicherheitsverdecks vorgeschrieben.

www.giant-attachments.com